CONFIGURAÇÃO DE PENAS P/ PLOTAGEM

| COR | | ESP. |
|---|---|---|
| 1 | 07 | 0,1 |
| 2 | 07 | 0,2 |
| 3 | 07 | 0,3 |
| 4 | 07 | 0,4 |
| 5 | 07 | 0,5 |
| 6 | 07 | 0,6 |
| 7 | 07 | 0,25 |
| 8 | 07 | 0,09 |
| 9 | 07 | 0,15 |
| 140 | 140 | 0,15 |
| 162 | 162 | 0,15 |

# DETALHES DE BARRILETE RETIRADOS DA PRANCHA
A-016-000-91-5-XX-0101 (FOLHA 02/07) E
A-016-000-91-5-XX-0102 (FOLHA 03/07)

## CAIXA DE DESCARGA

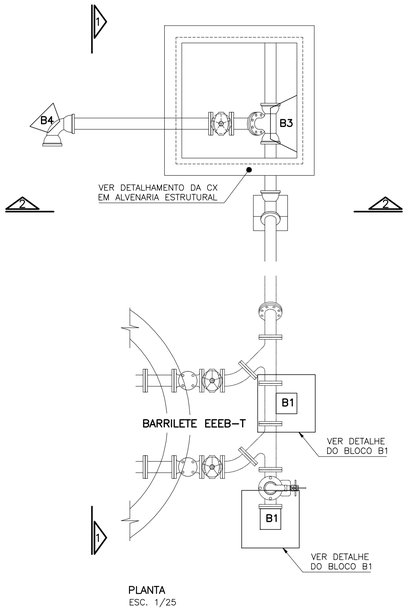


PLANTA
ESC. 1/25

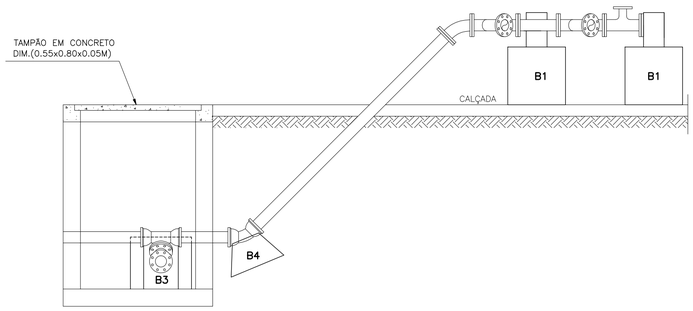


VISTA 1-1
ESC. 1/25

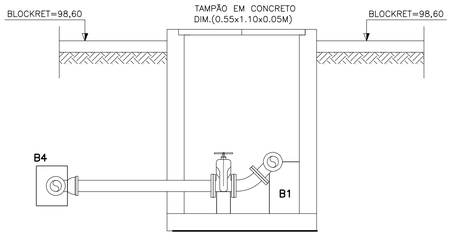


VISTA 2-2
ESC. 1/25

| QUADRO DE AÇO - B1 (2x) | | | | |
|---|---|---|---|---|
| N | ϕ | QUANT | COMPRIMENTO | |
| | | | UNIT (cm) | TOTAL (m) |
| 1 | 12.5 | 4 | 90 | 3,60 |
| 2 | 8.0 | 10 | 60 | 6,00 |

| RESUMO DE AÇO - B1 (2x) | | | |
|---|---|---|---|
| AÇO | Ø (mm) | Total (m) | Peso (kg) |
| CA-50 | 5.0 | 0,00 | 0,00 |
| CA-50 | 8.0 | 6,00 | 2,37 |
| CA-50 | 12.5 | 3,60 | 3,47 |

| ÁREAS E VOLUMES - B1 (2x) | | |
|---|---|---|
| FORMA | 1,22 | M² |
| CONCRETO | 0,13 | M³ |

| ÁREAS E VOLUMES - B2 | | |
|---|---|---|
| FORMA | 0,16 | M² |
| CONCRETO | 0,007 | M³ |

| ÁREAS E VOLUMES - B3 | | |
|---|---|---|
| FORMA | 0,63 | M² |
| CONCRETO | 0,05 | M³ |

| ÁREAS E VOLUMES - B4 | | |
|---|---|---|
| FORMA | 0,46 | M² |
| CONCRETO | 0,03 | M³ |

## DETALHE DA BRAÇADEIRA TUBO DN100
ESCALA 1/12.5

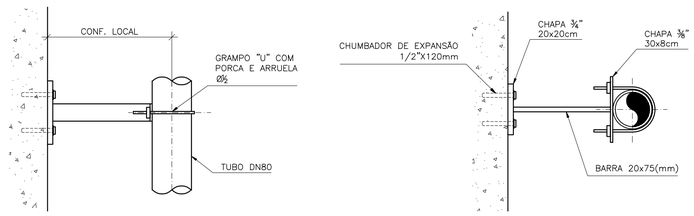


## CAIXA EM ALVENARIA PARA DESCARGA

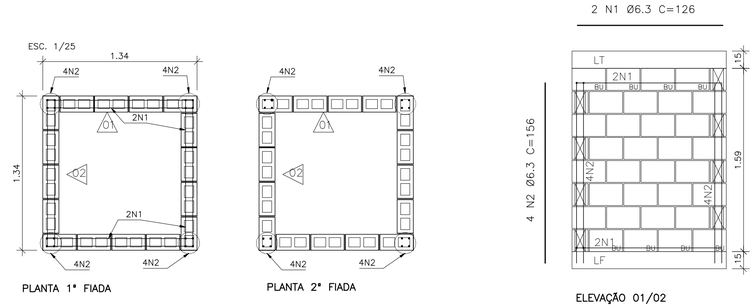


## DETALHE DO BLOCO DE ANCORAGEM B1
ESC. 1/12,5

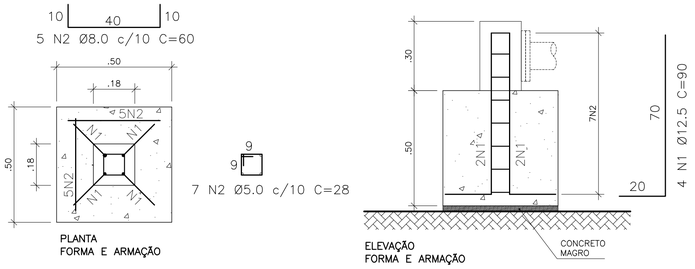


## DETALHE DO BLOCO DE ANCORAGEM B2
ESC. 1/12,5

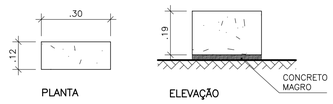


## LAJE DE TAMPA

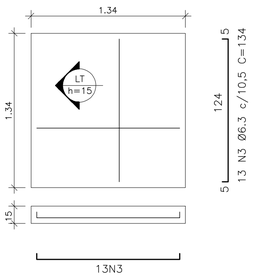


## LAJE DE FUNDO

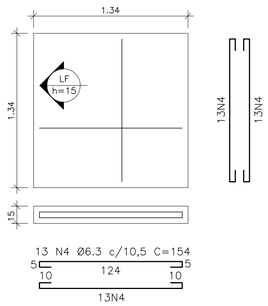


NOTAS:
OS QUANTITATIVOS COM (2x) REFEREM-SE AOS BLOCOS DUPLICADOS. NO ENTANTO, PARA EFEITO DE ORÇAMENTAÇÃO OS MESMOS DEVERÃO SER DUPLICADOS (TRIPLICADOS, QUADRUPLICADOS, E ASSIM POR DIANTE).

## BLOCO DE ANCORAGEM B3
ESC. 1/12,5

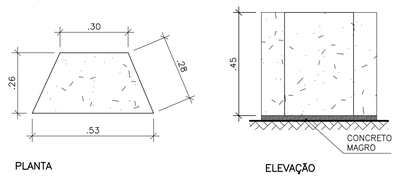


## BLOCO DE ANCORAGEM B4
ESC. 1/12,5

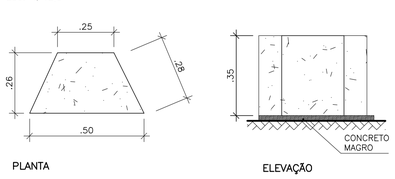


| QUADRO DE AÇO - CX. ALVEN. DESCARGA | | | | |
|---|---|---|---|---|
| N | ϕ | QUANT | COMPRIMENTO | |
| | | | UNIT (cm) | TOTAL (m) |
| 1 | 6.3 | 8 | 126 | 10,08 |
| 2 | 6.3 | 16 | 156 | 24,96 |
| 3 | 6.3 | 26 | 134 | 34,84 |
| 4 | 6.3 | 26 | 154 | 40,04 |

| RESUMO DE AÇO - CX. ALVEN. DESCARGA | | | |
|---|---|---|---|
| AÇO | Ø (mm) | Total (m) | Peso (kg) |
| CA-50 | 6.3 | 109,92 | 26,93 |

| ÁREAS E VOLUMES - CX. ALVEN. DESCARGA | | |
|---|---|---|
| FORMA | 1,61 | M² |
| CONCRETO | 0,54 | M³ |

ESTE DESENHO É PROPRIEDADE DA COMPANHIA ESPÍRITO SANTENSE DE SANEAMENTO - CESAN E NÃO PODE SER COPIADO SEM SUA AUTORIZAÇÃO.

| NÚMEROS | TÍTULOS |
|---|---|
| PRINCIPAIS DESENHOS DE REFERÊNCIA | |

| Nº | LOCAL | DISCRIMINAÇÃO | DES. | DIV. | GER. | DATA |
|---|---|---|---|---|---|---|
| REVISÃO | | | | | | |

CANCELA E SUBSTITUI O DESENHO NÚMERO:

CANCELADO E SUBSTITUÍDO PELO DESENHO NÚMERO:

CENTRO DE DOCUMENTAÇÃO
RECEBIDO: __/__/__
Nº DOC.: _____ ASS.: _____
APROVAÇÃO CESAN:
ASS.: _____ MATR.: _____
UNID.: _____ DATA: __/__/__
ESTA APROVAÇÃO NÃO ISENTA A CONTRATADA DE SUAS RESPONSABILIDADES LEGAIS.

EMITENTE: CESAN
PROJETADO: CREA: _____ REGIÃO: ___
COORDENADOR: CREA: _____ REGIÃO: ___
DESENHO: _____ Nº DES. PROJETISTA: _____
DATA: __/__/__
RESPONSÁVEL TÉCNICO: _____
CREA: _____ REGIÃO: ___ ART Nº: _____ DATA: _____

| EMISSÃO CESAN | | DATAS |
|---|---|---|
| PROJETADO: | CHRYSTHIAN SANTIAGO DE ARAUJO | 01/2018 |
| CREA: ES-8200/D | ART:0820180017959 | |
| DESENHADO: | CHRYSTHIAN SANTIAGO DE ARAUJO | 01/2018 |
| VERIFICADO: | CHRYSTHIAN SANTIAGO DE ARAUJO | 01/2018 |
| DIVISÃO: E-DPE | CARINA DA ROSS REZENDE | 01/2018 |
| GERÊNCIA: E-GPP | NESTOR ALCIDES GORZA JÚNIOR | 01/2018 |

CESAN

MUNICÍPIO: NOVA VENÉCIA | DISTRITO: SEDE | BAIRRO:

NOME DO EMPREENDIMENTO: IMPLANTAÇÃO DO SISTEMA DE ESGOTAMENTO SANITÁRIO

TÍTULO: ESTAÇÃO ELEVATÓRIA DE ESGOTO BRUTO T (EEEB-T) - SUB BACIA T
PROJETO ESTRUTURAL
DETALHES, CX DESCARGA E BLOCOS DE ANCORAGEM

| ESCALA: | FOLHA: | Nº CESAN | REV: |
|---|---|---|---|
| INDICADA | 01/01 | A-016-000-91-4-XX-0109 | 00 |